Características técnicas

Diâmetro:	80
Tipo:	Dupla Ação
Faixa de Pressão:	1,0- 10 bar
Temperatura de trabalho:	-10°C a 80°C
Fluído:	Ar comprimido filtrado, lubrificado ou não

Materiais:

Haste:	Aço 1045 cromado
Cabeçotes:	Alumínio Coquilhado
Vedações:	PU - Buna N
Camisa:	Alumínio anodizado

A linha de cilindro, Série CQT é fornecida com regulagem de fluxo incorporada aos cabeçotes, tubo redondo diferenciado, tirantes e acessórios. Esta linha incorpora diferentes opções de montagem que permitem uma gama variada de aplicações.

Aplicação

- acionamento de portas e rampas em implementos para transporte de gado e equinos;
- acionamento de degrau basculante em veículos de transporte de passageiros;
- acionamento sapata semi reboque canavieiro
- acionamento de sistema de travamento em implementos ''Sider'' para bebidas.

Codificação

C Q T 0 ___ ___ ___ ___ ___ ___ ___ ___ ___ ___

AMORTECIMENTO

SEM AMORTECIMENTO	0

Padrão

MONTAGEM FRONTAL

SEM MONTAGEM	0
C/PONTEIRA ROTULAR	1
C/PONTEIRA FÊMEA	2
C/OLHAL 1250	3
C/OLHAL 1270	4
C/OLHAL 1650	5
C/OLHAL 1670	6
C/COXIM	7

MONTAGEM TRASEIRA

0	SEM MONTAGEM
1	C/PONTEIRA ROTULAR
2	C/PONTEIRA FÊMEA
3	C/OLHAL 1250
4	C/OLHAL 1270
5	C/OLHAL 1650
6	C/OLHAL 1670
7	C/COXIM

ROSCA HASTE

0	MONTAGEM FRONTAL ¤
1	ROSCA INTERNA
2	ROSCA EXTERNA

FUNÇÃO

D	DUPLA AÇÃO
H	HASTE PASSANTE
G	DUPLEX GEMINADO

PROLONGAMENTO DE HASTE (mm) ¤¤

10 a 200

CURSO(mm) ¤¤¤

10 a 400

Notas:
¤
preencher com ''0'' somente quando houver uma montagem frontal.
¤¤
preencher sempre os 3 campos
Exemplo: prolongamento 0 mm = 000
prolongamento 10mm= 010
¤¤¤
preencher sempre os 3 campos
Exemplo: curso 50mm = 050

Dimensional - CTT

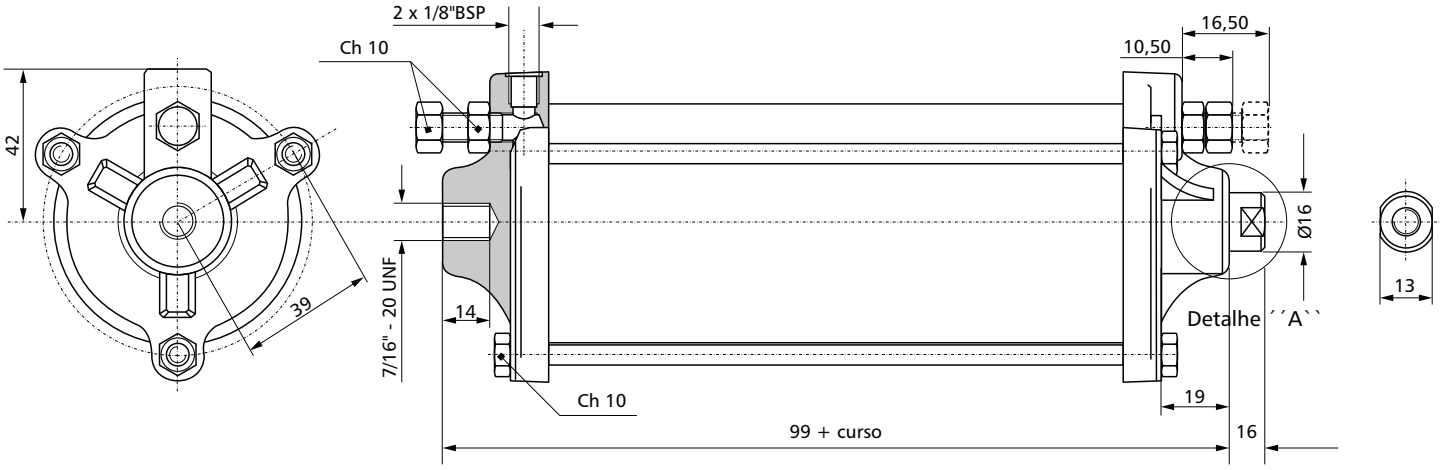

Dimensional - CQT

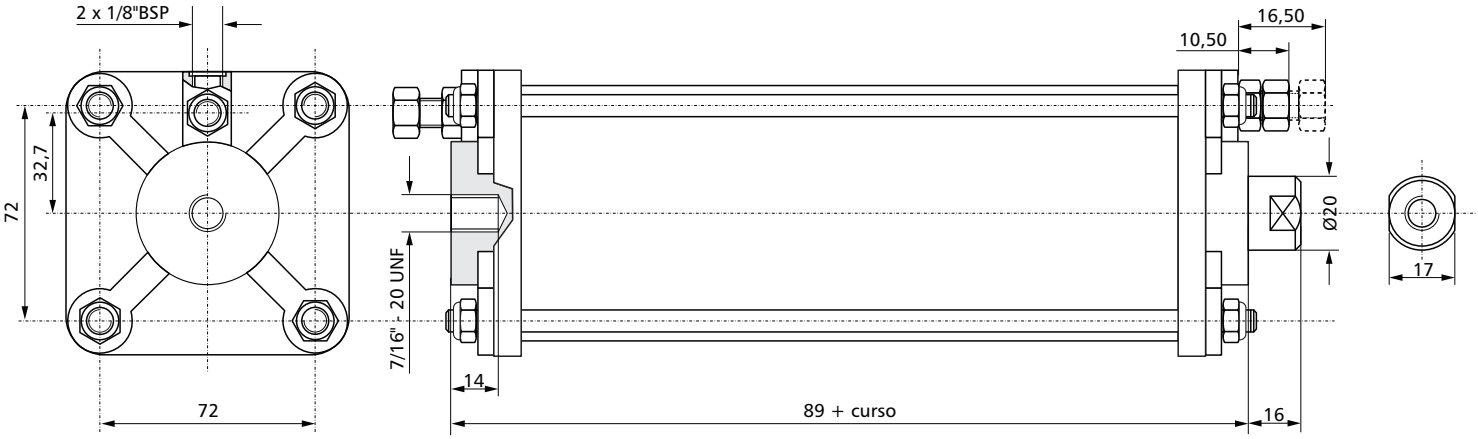

Tipos de Rosca Haste

Série CTT

Rosca Interna

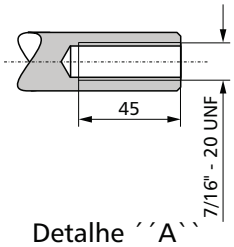

Detalhe ´´A``

Rosca Externa

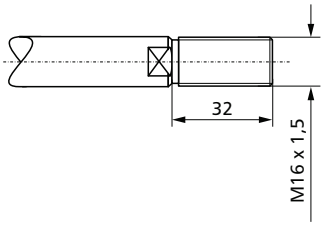

Série CQT

Rosca Interna

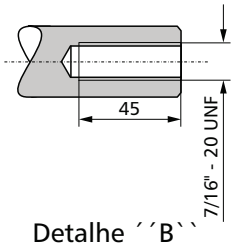

Detalhe ´´B``

Rosca Externa

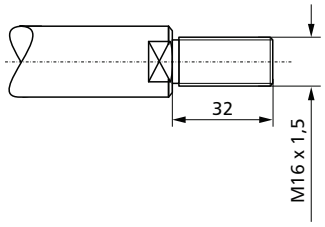

PONTEIRA ROTULAR

ØD	M	B	A	F	L	K	J	ØO	SW	GL	Dº	G	Código
16	15	21	42	64	85	27	22	19,3	22	28	15	M16x1,5	KM-050-AR1

CARGA MÁX.(kN)	
ESTÁTICA	DINÂMICA
32,0	52,7

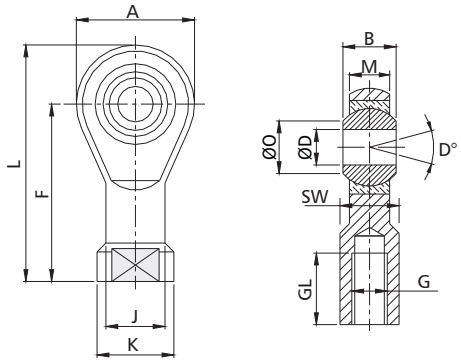

PONTEIRA FÊMEA

CL	CM	ER	CE	H	ØCK	LE	A	KK	Código
39	16	19	64	24	16	32	83	M16x1.5	KM-050-AP2

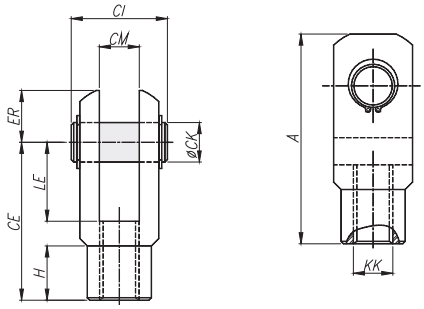

nota: Acompanha 01 pino e 02 anéis elásticos

OLHAL

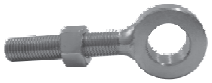

A	B	C	D	E	F	Ch	Código
Ø12	Ø28,60	7/16"-20UNF	50	9,3	16	16	KMOL-1250
Ø12	Ø28,60	7/16"-20UNF	70	9,3	16	16	KMOL-1270
Ø16	Ø28,60	7/16"-20UNF	50	9,3	16	16	KMOL-1650
Ø16	Ø28,60	7/16"-20UNF	70	9,3	16	16	KMOL-1670

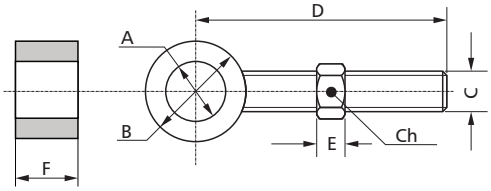

OLHAL COXIM
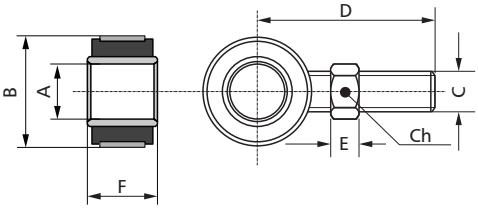
A	B	C	D	E	Ch	Código
Ø12	Ø37,85	7/16"-20UNF	44	9,3	16	KMOC-1244